DICHIARAZIONE DI CONFORMITA' – KONFORMITÄTSERKLÄRUNG - DECLARATION OF CONFORMITY- DECLARATION DE CONFORMITÉ - DECLARACION DE CONFORMIDAD - DECLARAÇÃO CE DE CONFORMIDADE - PROHLÁŠENÍ O KONFORMITĚ VÝROBKU – OVERENSSTEMMELSESERKLÆRING - ΔΗΛΩΣΗ ΣΥΜΜΟΡΦΩΣΗΣ - SZABVÁNYAZONOSSÁGI NYILATKOZAT – CONFORMITEITSVERKLARING – KONFORMITETSERKLÆRING - ЗАЯВЛЕНИЕ О СООТВЕТСТВИИ - DECLARAŢIE DE CONFROMITATE CE - DEKLARACJA ZGODNOŚCI INTYG OM LAGÖVERENSSTÄMMELSE - VAATIMUSTENMUKAISUUSVAKUUTUS -VASTAVUSDEKLARATSIOON - ATBILSTĪBAS DEKLARĀCIJA IZJAVA O SKLADNOSTI - ATITIKTIES DEKLARACIJA - VYHLÁSENIE O ZHODE - DIKJARAZZJONI TA' QBIL

Officine Meccaniche A.N.I. S.p.a.
Via Arzignano 190
36072 – Chiampo (VI) - ITALY

DE — **ERKLÄRT UNTER IHRER ALLEINIGEN VERANTWORTUNG, DAß DAS PRODUKT**: Lackier-Spritzpistole Modell **F1/N** der Maschinendirektive (DIREKTIVE 2006/42/EWG)
Zudem erklärt sie, dass die folgenden zusätzlichen Richtlinien und Normen, soweit anwendbar, zur Anwendung kamen:
- DIREKTIVE 2014/34/EWG (ATEX)
- EN 16985, EN 1953, CEI CLC/TR 60079-32-1, EN 80079-36, EN 80079-37

FR — **DECLARE SOUS SA RESPONSABILITE EXCLUSIVE QUE LE PRODUIT**: Pistolet à peinture Mod. **F1/N** est conforme aux dispositions de la Directive des Machines (DIRECTIVE 2006/42/CE)
Elle déclare également avoir appliqué, quand elles sont pertinentes, les dispositions suivantes :
- DIRECTIVE 2014/34/CE (ATEX)
- EN 16985, EN 1953, CEI CLC/TR 60079-32-1, EN 80079-36, EN 80079-37

PT — **DECLARA SOB A SUA EXCLUSIVA RESPONSABILIDADE QUE O PRODUTO:** Pistola de pulverizar para pintura Mod. **F1/N** está em conformidade com as disposições da Directiva de Máquinas (DIRECTIVA 2006/42/CE).
Para além disso, declara que foram aplicados, por quanto pertinentes, os seguintes ulteriores regulamentos:
- DIRECTIVA 2014/34/CE (ATEX)
- EN 16985, EN 1953, CEI CLC/TR 60079-32-1, EN 80079-36, EN 80079-37

DA — **Erklærer helt under eget ansvar at produktet:** Sprøjtepistol til maling **Mod. F1/N** stemmer overens med bestemmelserne i direktivet Maskiner (DIRETTIVA 2006/42/ EF)
Erklærer herudover at følgende forordninger er anvendt, i det omfang disse er relevante:
- DIRETTIVA 2014/34/ EF (ATEX)
- EN 16985, EN 1953, CEI CLC/TR 60079-32-1, EN 80079-36, EN 80079-37

HU — **SAJÁT KIZÁRÓLAGOS FELELŐSSÉGE ALATT KIJELENTI, HOGY TERMÉKE, A:** Festékszórópisztoly lakkozáshoz **F1/N modell** megfelel a Gép Irányelvnek (2006/42/EK IRÁNYELV).
Kijelenti továbbá, hogy a következő további rendelkezések idevágó részeit alkalmazták:
- 2014/34/ EK IRÁNYELV (ATEX)
- EN 16985, EN 1953, CEI CLC/TR 60079-32-1, EN 80079-36, EN 80079-37

NO — **ERKLÆRER PÅ EGET ANSVAR AT PRODUKTET** : Sprøytepistol for maling **Mod. F1/N** er i samsvar med Maskindirektivets forskrifter (DIREKTIV 2006/42/EØF).
Firmaet erklærer dessuten at følgende ytterligere standarder, så vidt de gjelder, er anvendt:
- DIREKTIV 2014/34/ EØF (ATEX)
- EN 16985, EN 1953, CEI CLC/TR 60079-32-1, EN 80079-36, EN 80079-37

RO — **DECLARĂ SUB PROPRIA ŞI EXCLUSIVĂ RESPONSABILITATE CĂ PRODUSUL**: Aerograful pentru vopsit **Model F1/N** este conform cu prevederile Directivei Maşini (DIRECTIVA 2006/42/CE).
Declară de asemenea că au fost aplicate, deoarece sunt pertinente, următoarele dispoziţii ulteriore:
- DIRECTIVA 2014/34/ CE (ATEX)
- EN 16985, EN 1953, CEI CLC/TR 60079-32-1, EN 80079-36, EN 80079-37

SV — **INTYGAR SOM ENSAM ANSVARIG ATT PRODUKTEN:** Lackeringspistol Mod. **F1/N** överensstämmer med bestämmelserna i Maskindirektivet (EU-DIREKTIV 2006/42). Uppger dessutom att följande ytterligare normer och direktiv, har infogats där de hör hemma:
- EU-DIREKTIV 2014/34 (ATEX)
- EN 16985, EN 1953, CEI CLC/TR 60079-32-1, EN 80079-36, EN 80079-37

ET — **DEKLAREERIB OMA VASTUTUSE ALL, ET ANTUD TOODE:** Värvipulverisaator, **Mudel. F1/N** vastab masinate kohta kehtivale direktiivile (DIREKTIIV 2006/42/EL).
Deklareerib lisaks, et rakendatud on (nende asjaomasuse korral) järgnevaid täiendavaid õigusakte:
- DIREKTIIV 2014/34/ EL (ATEX)
- EN 16985, EN 1953, CEI CLC/TR 60079-32-1, EN 80079-36, EN 80079-37

SL — **POD SVOJO IZKLJUČNO ODGOVORNOSTJO IZJAVLJA, DA IZDELEK:** Aerograf za lakiranje **model F1/N** ustreza predpisom Direktive o strojih (Diretkiva 2006/42/ES).
Podpisano podjetje med drugim izjavlja, da so bili uporabljeni naslednji predpisi oz. standardi, če so slednji primerni.:
- Diretkiva 2014/34/ ES (ATEX)
- EN 16985, EN 1953, CEI CLC/TR 60079-32-1, EN 80079-36, EN 80079-37

SK — **VYHLASUJE NA VLASTNÚ ZODPOVEDNOSŤ, ŽE VÝROBOK:** Striekacia pištoľ **Mod. F1/N** zodpovedá predpisom smernice o strojnom zariadení (SMERNICA 2006/42/CE).
Ďalej prehlasuje, že boli aplikované nasledujúce príslušné predpisy a normy :
- SMERNICA 2014/34/ CE (ATEX)
- EN 16985, EN 1953, CEI CLC/TR 60079-32-1, EN 80079-36, EN 80079-37

IT — **DICHIARA SOTTO LA SUA ESCLUSIVA RESPONSABILITA' CHE IL PRODOTTO:** Aerografo per verniciatura **Mod. F1/N** è conforme alle disposizioni della Direttiva Macchine (DIRETTIVA 2006/42/CE).
Dichiara inoltre che sono state applicate, per quanto pertinenti, le seguenti ulteriori disposizioni
- Direttiva 2014/34/UE (ATEX)
- EN 16985, EN 1953, CEI CLC/TR 60079-32-1, EN 80079-36, EN 80079-37

EN — **HEREBY DECLARES ON ITS OWN RESPONSABILITY THAT THE PRODUCT:** Paint Spray Gun **mod. F1/N** conforms to the regulations laid down in the EEC Directive regulating the construction of Machinery (DIRECTIVE 2006/42/EC).
Also declares that the following regulations have been applied, in so far as they are relevant:
- DIRECTIVE 2014/34/ EC (ATEX)
- EN 16985, EN 1953, CEI CLC/TR 60079-32-1, EN 80079-36, EN 80079-37

ES — **DECLARA BAJO SU EXCLUSIVA RESPONSABILIDAD QUE EL PRODUCTO:** Pistola aerográfica **Mod. F1/N** es conforme a las disposiciones de la Directiva Máquinas (DIRECTIVA 2006/42/CE).
También se declara que se han aplicado, en lo pertinente, las siguientes directivas y normativas:
- DIRECTIVA 2014/34/CE (ATEX)
- EN 16985, EN 1953, CEI CLC/TR 60079-32-1, EN 80079-36, EN 80079-37

CS — **PROHLAŠUJE NA VLASTNÍ ZODPOVĚDNOST, ŽE VÝROBEK** : Lakovací stříkací pistole typ **F1/N** odpovídá předpisům Směrnice o strojním zařízení (SMĚRNICE 2006/42/EHS).
Dále prohlašuje, že byly aplikovány následující příslušné předpisy a normy:
- SMĚRNICE 2014/34/ EHS (ATEX)
- EN 16985, EN 1953, CEI CLC/TR 60079-32-1, EN 80079-36, EN 80079-37

EL — **ΔΗΛΩΝΕΙ ΥΠΟ ΤΗΝ ΑΠΟΚΛΕΙΣΤΙΚΗ ΤΗΣ ΕΥΘΥΝΗ ΟΤΙ ΤΟ ΠΡΟΪΟΝ:** Πιστόλι βαφής **Μοντ. F1/N** πληρεί τις προδιαγραφές της Οδηγίες περί Μηχανών (ΟΔΗΓΙΑ 2006/42/ΕΟΚ).
Δηλώνει επίσης ότι έχουν εφαρμοστεί, στα σημεία που παρουσιάζουν συνάφεια, και οι εξής διατάξεις:
- ΟΔΗΓΙΑ 2014/34/ ΕΟΚ (ATEX)
- EN 16985, EN 1953, CEI CLC/TR 60079-32-1, EN 80079-36, EN 80079-37

NL — **VERKLAART ONDER ZIJN UITSLUITENDE VERANTWOORDELIJKHEID DAT HET PRODUCT**: verfspuitpistool **model F1/N** voldoet aan de bepalingen van de Machinerichtlijn (RICHTLIJN 2006/42/EEG)
Verklaart tevens dat de volgende voorschriften, indien van toepassing, zijn toegepast:
- RICHTLIJN 2014/34/CE (EEG)
- EN 16985, EN 1953, CEI CLC/TR 60079-32-1, EN 80079-36, EN 80079-37

RUS — **ЗАЯВЛЯЕТ ПОД СОБСТВЕННУЮ ИСКЛЮЧИТЕЛЬНУЮ ОТВЕТСТВЕННОСТЬ, ЧТО ИЗДЕЛИЕ** : Пистолет-краскораспылитель **Мод. F1/N** соответствует требованиям директивы по машиностроению (ДИРЕКТИВА 2006/42/EC). Кроме того, фирма заявляет, что были использованы следующие дополнительные требования, по мере их применимости:
- ДИРЕКТИВА 2014/34/ EC (ATEX)
- EN 16985, EN 1953, CEI CLC/TR 60079-32-1, EN 80079-36, EN 80079-37

PL — **OŚWIADCZA NA WŁASNĄ WYŁĄCZNĄ ODPOWIEDZIALNOŚĆ ŻE PRODUKT:** Pistolet do lakierowania **Mod. F1/N** jest zgodny z rozporządzeniem Dyrektywy dla Maszyn (DYREKTYWA 2006/42/WE).
Ponadto, producent oświadcza, że podane niżej przepisy zostały spełnione w mającym zastosowanie zakresie:
- DYREKTYWA 2014/34/ WE (ATEX)
- EN 16985, EN 1953, CEI CLC/TR 60079-32-1, EN 80079-36, EN 80079-37

FI — **VAKUUTTAA OMALLA VASTUULLAAN, ETTÄ TUOTE :** Maaliruisku, **malli F1/N** on konedirektiivin (direktiivi 2006/42/EY) vaatimusten mukainen.
Vakuuttaa lisäksi, että seuraavia muita säädöksiä ja määräyksiä on soveltuvilta osin noudatettu:
- Direktiivi 2014/34/ EY (ATEX)
- EN 16985, EN 1953, CEI CLC/TR 60079-32-1, EN 80079-36, EN 80079-37

LV — **ZEM SAVAS PAŠAS ATBILDĪBAS PAZIŅO, KA IZSTRĀDĀJUMS** : Krāsas pistole, **modelis F1/N** atbilst Mašīnu Direktīvas prasībām (DIREKTĪVA 2006/42/CE).
Turklāt, uzņēmums paziņo, ka tika izmantotas šādas piemērotas normas:
- DIREKTĪVA 2014/34/ CE (ATEX)
- EN 16985, EN 1953, CEI CLC/TR 60079-32-1, EN 80079-36, EN 80079-37

LT — **SU IŠIMTINE ATSAKOMYBE DEKLARUOJA, KAD PRODUKTAS :** Aerografas dažymui **Mod. F1/N** Atitinka Mašinų bei Staklių Direktyvos nurodymus (DIREKTYVA 2006/42/CE).
Be to deklaruojama, kad buvo pritaikytos ir kitos susijusios normos:
- DIREKTYVA 2014/34/ CE (ATEX)
- EN 16985, EN 1953, CEI CLC/TR 60079-32-1, EN 80079-36, EN 80079-37

MT — **TIDDIKJARA TAHT IR-RESPOSABBILTA' EWLENIJA TAGHHA LI IL-PRODOTT** Paint Spray Gun **Mudell. F1/N** Huwa magħmul skond ir-regolamenti tad-Direttiva Magni (DIRETTIVA 2006/42/CE).
Tiddikjara wkoll li r-regolamenti segwenti kienu applikati, safejn huma rilevanti:
- DIRETTIVA 2014/34/ CE (ATEX)
- EN 16985, EN 1953, CEI CLC/TR 60079-32-1, EN 80079-36, EN 80079-37

CHIAMPO (VI) **20/06/2019**	**Un Procuratore - Ein Prokurist - Legal Representative - Un Fondé de pouvoir - Un Procurador - Um Procurador – Prokurista - En prokurator - Ένας εκ των πληρεξουσίων - Meghatalmazott - Wettelijke vertegenwoordiger - Juridisk representant – Уполномоченный - Un Procurist – Pełnomocnik – Firmatecknare - Valtuutettu asiamies - Volitatud isik - Pilnvarota persona - Zastopnik - Įgaliotinis - Splnomocnený zástupca – Avukat :**	**Giampietro Taglier :**

SUPER

PASSIONE STRAORDINARIA

(IT) AEROGRAFO PER VERNICIATURA
Manuale d'Istruzione d'Uso e Manutenzione

(DE) LACKIERSPRITZPISTOLE
Benutzungs- und Wartungsanleitung

(FR) PISTOLET A PEINTURE
Manuel d'utilisation et d'entretien

(PT) PISTOLA DE PULVERIZAR PARA PINTURA
Manual de Instruções, Uso e Manutenção

(DA) SPRØJTEPISTOL TIL MALING
Vejledning til brug og vedligeholdelse

(HU) FESTÉKSZÓRÓPISZTOLY LAKKOZÁSHOZ
Használati és Karbantartási Utasítás

(NO) SPRØYTEPISTOL FOR MALING
Håndbok for Bruk og Vedlikehold

(RO) AEROGRAF PENTRU VOPSIT
Manual de Instrucţiunii pentru Întrebuinţare şi Întreţinere

(SV) LACKERINGSPISTOL
Instruktionsbok för drift och underhåll

(ET) VÄRVIPULVERISAATOR
Kasutus- ja hooldusjuhend

(SL) AEROGRAF ZA LAKIRANJE
Priročnik za uporabo in vzdrževanje

(SK) STRIEKACIA PIŠTOĽ
Príručka na použitie a údržbu

(EN) PAINT SPRAY GUN
Operation and Maintenance Manual

(ES) PISTOLA AEROGRÁFICA
Manual de Instrucciones de Uso y Mantenimiento

(CS) STŘÍKACÍ LAKOVACÍ PISTOLE
Návod k použití a údržbě

(EL) ΠΙΣΤΟΛΙ ΒΑΦΗΣ
Εγχειρίδιο Οδηγιών Χρήσης και Συντήρησης

(NL) VERFSPUITPISTOOL
Handleiding voor gebruik en onderhoud

(RUS) ПИСТОЛЕТ-КРАСКОРАСПЫЛИТЕЛЬ
Руководство по эксплуатации и техническому обслуживанию

(PL) AEROGRAF DO LAKIEROWANIA
Instrukcje użytkowania i konserwacji

(FI) MAALIRUISKU
Käyttö- ja huolto-ohje

(LV) KRĀSAS PISTOLE
Izmantošanas un apkopes rokasgrāmata

(LT) AEROGRAFAS DAŽYMUI
Naudojimo ir Priežiūros Instrukcija

(MT) PAINT SPRAY GUN
Istruzzjonijiet għall-Uzu u għall-Manutenzjoni

Il fascicolo tecnico viene custodito da – Technische unterlagen aufbewahrt von - The technical file is kept by – Le dossier technique est conservé par – El expediente técnico es conservado por - A documentação técnica é guardada por – Technická dokumentace je uložena u - Det tekniske dossier opbevares af - Ο τεχνικός φάκελος φυλάσσεται από – A műszaki dokumentációt megőrző személy: – Het technisch dossier wordt bewaard door – Det tekniske heftet oppbevares av – Техническое досье хранится в - Dosarul tehnic este păstrat de – Dokumentacja techniczna jest przechowywana przez - Den tekniska dokumentationen förvaras av - Teknisen asiakirja-aineiston säilytyksestä huolehtii - Tehnilist dokumentatsiooni haldab - Atbildīgais par tehniskās dokumentācijas uzglabāšanu - Tehnično dokumentacijo hrani - Techninį failą saugo - Technická dokumentácia je uložená u - Il-fajl tekniku huwa miżmum minn	**Officine Meccaniche A.N.I. SpA**
Luogo – Platz - Place – Lieu - Lugar - Local – Místo - sted - Τοποθεσία – Hely - Plaats - Sted - Место - Loc - Miejsce - Plats - Paikka - Koht - Vieta - Kraj - Vieta - Miesto - Post	**Chiampo (VI) ITALY**
Nome – Name - Name – Nom - Nombre - Nome - Jméno - navn - Ονομα – Név - Naam- Navn - Имя - Nume - Nazwa - Namn - Nimi - Nimi- Name - Ime - Name - Meno - Isem	**Giampietro Taglier**
Posizione – Position - Position – Poste - Posición - Posição - Pozice titel - Θέση - Pozíció - Functie - Stilling - Дожность - Pozitie – Stanowisko - Position - Asema - Asukoht - Nostāja - Delovno mesto - Nostāja - Pozícia - Kariga	**Direttore Ufficio Tecnico** - Technischer Direktor- Technical Director - Directeur Technique - Director Técnico - Director departamento técnico - Odpovědná osoba. - Teknisk chef - Τεχνικός Διευθυντής – Műszaki igazgató - Technisch directeur - Produktansvarlig - Технический директор - Responsabil tehnic- Dyrektor Techniczny - Teknisk chef - Tehnični direktor - Tekninen johtaja - Tehniline direktor - Technikos direktorius - Tehnični direktor - Tehniskais direktors - Riaditeľ technického oddelenia - Direttur Technical

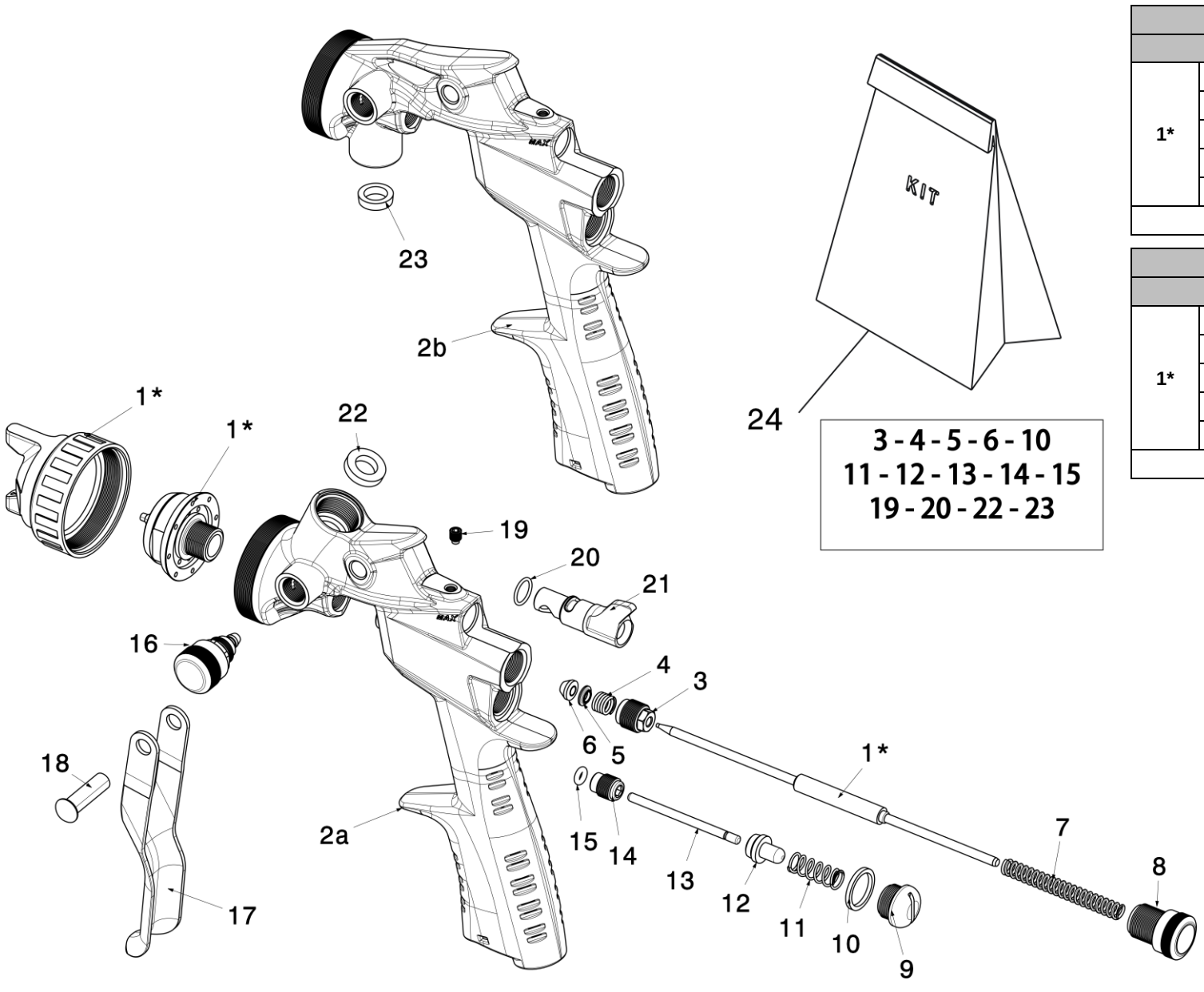

3 - 4 - 5 - 6 - 10
11 - 12 - 13 - 14 - 15
19 - 20 - 22 - 23

F1/N-SUPER			
Pos.		**F1/N-I**	**F1/N-S**
1*	Ø 1.2	BH089776	BH089781
	Ø 1.5	BH089777	BH089782
	Ø 1.8	BH089778	BH089783
	Ø 2.0	BH089779	BH089784
	Ø 2.5	BH089780	BH089785
2*		BH1508041A	BH1507040A

F1/N-SUPER HVLP			
Pos.		**F1/N-I**	**F1/N-S**
1*	Ø 1.2 HLPV	BH089786	BH089791
	Ø 1.5 HLPV	BH089787	BH089792
	Ø 1.8 HLPV	BH089788	BH089793
	Ø 2.0 HLPV	BH089789	BH089794
	Ø 2.5 HLPV	BH089790	BH089795
2*		BH1508043A	BH1507042A

Pos.	Ref.	Pos.	Ref.
3	BS1399314	14	BS088289
4	BA088773	15	BD088290
5	BS1399315	16	BH1399530
6	BC088325	17	BL088430
7	BA088280	18	BF088243
8	BS088281	19	BF148392
9	BS088283	20	BD148187
10	BC088284	21	BS148398
11	BA088282	22	BC088081
12	BE088287	23	BE088732
13	BT148279	24	BH1500032A

CODE BY1507034 ED. N° 5 – 20/06/2019

DATI TECNICI - TECHNISCHE DATEN – TECHNICAL DATA - CARACTERISTIQUES TECHNIQUES - DATOS TECNICOS - DADOS TÉCNICOS TECHNICKÉ ÚDAJE - TEKNISKE DATA ΤΕΧΝΙΚΑ ΧΑΡΑΚΤΗΡΙΣΤΙΚΑ - MŰSZAKI ADATOK - TECHNISCHE GEGEVENS - TEKNISKE DATA ТЕХНИЧЕСКИЕ ДАННЫЕ - DATE TEHNICE - DANE TECHNICZNE – TEKNISKA DATA TEKNISET TIEDOT - TEHNILISED ANDMED - TEHNISKIE DATI - TEHNIČNI PODATKI - TECHNINIAI DUOMENYS - TECHNICKÉ ÚDAJE - INFORMAZZJONI TEKNIKA

Pressione di lavoro		Arbeitsdruck	Work pressure	Pression de service	Presión de trabajo	**F1/N-SUPER**	**1.5 ÷ 4 bar [21.75 ÷ 58 psi]**
Pressão de trabalho	Provozní tlak	Arbejdstryk	Πίεση εργασίας	Működési nyomás	Bedrijfsdruk		
Natężenie robocze	Arbeidstrykk	Рабочее давление	Presine de funcționare	Arbetstryck	Toimintapaine	**F1/N-SUPER - HVLP**	**2 bar [29 psi]**
Töörõhk	Darba spiediens	Delovni tlak	Darbo slėgis	Pracovný tlak	Pressa		
Consumo d'aria		Air consumption	Luftverbrauch	Consommation d'air	Consumo del aire	**F1/N-SUPER**	**152 ÷ 400 l/min [5.4÷ 14.2 cfm]**
Consumo de ar	Κατανάλωση αέρα	Levegő felhasználás	Luchtverbruik	Luftforbruk	Расход воздуха		
Spotřeba vzduchu	Luftforbrug	Zużycie powietrza	Luftförbrukning	Consum de aer	Õhu kulu	**F1/N-SUPER - HVLP**	**387 l/min [13.7 cfm]**
Gaisa patēriņš	Ilmankulutus	Uporaba zraka	Oro sunaudojimas	Spotreba vzduchu	Konsum ta' l-Arja		
Livello di vibrazione		Vibration					**< 2,5 m/s²**
Vibration level	Niveau de vibration	Nivel de vibración	Nível de vibração	Úroveň vibrací	Vibrationsniveau	Επίπεδο κραδασμών	
Rezgésszint	Trillingsniveau	Vibrasjonsnivå	Уровень вибрации	Nivelul de vibrație	Poziom drgań	Vibrationsnivå	
Tärinän taso	Vibratsioonitase	Vibrācijas līmenis	Nivo vibracije	Vibracijos lygis	Úroveň vibrácií	Livell ta' vibrazzjoni	
Peso Netto		Net Weight	Poids net	Nettogewicht	Peso Líquido	**F1/N-SUPER/S**	**0.475 kg [1.047 lb]**
Váha netto	Peso Neto	Καθαρό βάρος	Nettó súly	Nettovægt	Greutate Neto		
Nettovekt	Nettogewicht	Nettopaino	Ciężar netto	Вес Нетто	Neto teža	**F1/N-SUPER/I**	**0.480 kg [1.058 lb]**
Nettokaal	Nettovikt	Svoris Neto	Hmotnosť Netto	Neto svars	Toqol		
Dimensioni		Abmessungen	Dimensions	Dimensions	Dimensiones	**F1/N-SUPER/S**	**145 x 175 x 55 mm**
Dimensões	Rozměry	Mål	Διαστάσεις	Méret	fmetingen		
Mål	Размеры	Dimensiuni	Wymiary	Mått	Mitat	**F1/N-SUPER/I**	**155 x 175 x 55 mm**
Mõõdud	Gabarīti	Mere	Išmatavimai	Rozmery	Dimensjoni		

MASSIMA PRESSIONE D'ESERCIZIO		**MAX. BETRIEBSDRUCK**	**MAXIMUM WORKING PRESSURE**	**F1/N-SUPER**
PRESSION DE SERVICE MAXIMALE	**MAXIMA PRESION DE FUNCIONAMIENTO NORMAL**	**PRESSÃO MÁXIMA DE FUNCIONAMENTO**	**MAXIMÁLNÍ PROVOZNÍ TLAK**	**6 bar (87 psi)**
MAKSIMALE ARBEJDSTRYK	**ΜΕΓΙΣΤΗ ΠΙΕΣΗ ΕΡΓΑΣΙΑΣ**	**MŰKÖDÉSI MAXIMÁLIS NYOMÁS**	**MAXIMALE BEDRIJFSDRUK**	
MAKS. ARBEIDSTRYKK	**МАКСИМАЛЬНОЕ РАБОЧЕЕ ДАВЛЕНИЕ**	**PRESIUNE MAXIMĂ DE FUNCȚIONARE**	**MAKSYMALNE NATĘŻENIE EKSPLOATACYJNE**	**F1/N-SUPER-HVLP**
MAXIMALT DRIFTSTRYCK	**ENIMMÄISTOIMINTAPAINE**	**MAKSIMAALNE KASUTATAV RÕHK**	**MAKSIMĀLAIS DARBA SPIEDIENS**	**2.6 bar (37,7 psi)**
MAKSIMALNI DELOVNI TLAK	**MAKSIMALUS EKSPLOATACIJOS SLĖGIS**	**MAXIMÁLNY PREVÁDZKOVÝ TLAK**	**PRESSA MASSIMA**	

N.B. : Massimo livello di rumorosità: a 0.5 mt (20 inch) posteriore 75 dBA, a 1 mt (40 inch) laterale 79 dBA.
N.B. : Schallpegel max.: im Abstand von 0.5 m (20 inch) rückwärtig 75 dBA, im Abstand von 1 m(40 inch) seitlich 79 dBA.
Nota : Niveau de bruit maximum : à 0,5 m arrière 75 dBA, à 1 m latéral 79 dBA.
N.B. : Nível máximo de emissão sonora: a 0.5 m (20 inch) posterior 75 dBA, a 1 m (40 inch) lateral 79 dBA.
N.B. : Maksimale støjniveau på 0,5 m (20 tommer) bagud 75 dB (A), på 1 m (40 tommer) til siden 79 dB(A).
Jól jegyezze meg: Maximális zajszint hátul 0.5 méternél (20 inch) 75 dBA, oldalon 1 méternél (40 inch) 79 dBA.
N.B. : Maks. støynivå: på 0,5 mt (20") bak 75 dBA, på 1 mt (40") på siden 79 dBA.
N.B. : Nivel maxim de zgomot : la 0.5 metri (20 inch) posterior 75 dBA, la 1 metru (40 inch) lateral 79 dBA.
OBS: Maximal bullernivå: 0.5 m (20 inch) bakom 75 dBA, 1 m (40 inch) vid sidan 79 dBA.
N.B.: Maksimaalne müratase: 0,5 mt (20 tolli) tagapool 75 dBA, 1 mt (40 tolli) küljel 79 dBA
Pripomba: Maksimalna stopnja hrupa: od 0.5 mt (20 inč) ozadi 75 dBA, od 1 mt (40 inč) bočen 79 dBA.
N.B. : Maximálna hladina hluku: pri 0,5 m (20 inch) zadná 75 dBA, pri 1 m (40 inch) bočná 79 dBA.

N.B.: Maximum operating noise level: at 0.5 m (20 inches) rear 75 dBA, a 1 m (40 inches) lateral 79 DbA.
N.B. : Máximo nivel de ruido: a 0,5 m (20 inch) posterior 75 dBA, a 1 m (40 inch) lateral 79 dBA
POZN. : Maximální hladina hluku: ve vzdálenosti 0.5 mt (20 inch) zezadu 75 dBA, ve vzdálenosti 1 m (40 inch) z boku 79 dBA.
ΣΗΜΕΙΩΣΗ: Μέγιστη στάθμη θορύβου: στο 0,5 μ. (20 ίντσες) και από πίσω, 75 dBA, στο 1 μ. (40 ίντσες) και πλευρικά, 79 dBA.
N.B.: Max. geluidsniveau: op 0,5 m (20 inch) achter 75 dBA, op 1 m (40 inch) zijwaarts 79 dBA.
ПРИМЕЧАНИЕ: Макси мальный шумовой уровень: при 0.5 м (20 дюйм) сзади 75 дБА, при 1 м (40 дюйм) сбоку 79 дБА.
N.B.: Maksymalny poziom głośności: w odl. 0,5 m (20 cal.) z tyłu 75 dBA, w odl.1 m. (40 cal.) z boku 79 dBA.
Huomio: Max. melutaso: 0,5 m:ssä(20") takana 75 dBA, 1m:ssä sivussa 79 dBA
PIEZĪME: Maksimāls trokšņa līmenis: 0.5 m (20 collu) aizmugurē 75 dBA, 1 mt (40 collu) sāņus 79 dBA
PASTABA. Maksimalus triukšmo lygis: 0,5 m (20 inch), apačioje – 75 dBA, 1 m (40 inch), šone – 79 dBA.
N.B. : L-ġhola livell ta' ħoss : sa distanza ta' 0,5 metru (20 inch) fuq wara 75 dBA, sa distanza ta' metru (40 inch) mal-ġenb 79 dBA.

Mod.	**Modello**	Modell	Model
Modèle	Modelo	Modelo	Model
Model	Μοντέλο	Modell	Model
Modell	Модель	Model	Model
Modell	Malli	Mudel	Modelis
Model	Modelis	Model	Mudell

CCCC	**Anno di costruzione**	Aufbaujahr	Year of manufacture
Année de Construction	Año de fabricación	Ano de fabrico	Výrobní rok
Byggeår	Έτος κατασκευής	Gyártás éve	Bouwjaar
Produksjonsår	Год выпуска	An de fabricație	Rok produkcji
Tillverkningsår	Valmistusvuosi	Tootmisaasta	Izgatavošanas gads
Leto izdelave	Pagaminimo metai	Rok výroby	Sena ta' manifattura

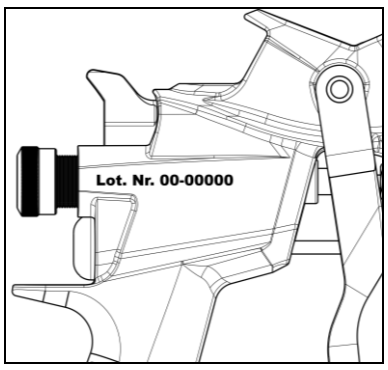

Lot.Nr.	**Numero di serie/Lotto**
Seriennummer	Lot/serial number
Numéro de série/Lot	Número de serie/Lote
Número de série/Lote	Sériové číslo/Šarže
Serienummer/Parti	Αριθμός σειράς/Παρτίδα
Sorozatszám/Tételszám	Serienummer/Partij
Serienummer/Lot	Номер серии/Партия
Număr de serie/Lot	Numer seryjny/Seria
Serienummer/sats	Sarjanumero/Erä
Partii-/seerianumber	Sērijas numurs/Partija
Serijska številka/Serija	Partijos / serijos numeris
Sériové číslo/šarža	Numru tas-serje/Lott

II 3 G Ex h - IIB T4 Gc X

II	**L'apparecchiatura può essere utilizzata nell'industria di superficie e non in miniera**		Das Gerät darf nicht in Minen oder Bergwerken benutzt werden
	This equipment may be used in surface industries, not in mines	L'appareil peut être utilisé dans l'industrie de surface mais pas dans les mines	El aparato se puede utilizar en la industria de superficie y no en las minas.
	O aparelho pode ser usado na indústria de superfície e não em minas	Zařízení lze použít v povrchovém průmyslu ale ne v dolech	Apparaturet kan anvendes i industri over jorden, ikke i miner
	Η συσκευή μπορεί να χρησιμοποιηθεί σε επιφανειακές βιομηχανικές εγκαταστάσεις, αλλά όχι σε ορυχεία.	A felszerelés bányában nem, kizárólag felszíni ipari tevékenységhez használható	De apparatuur kan worden gebruikt in de bovengrondse industrie en niet in mijnen
	Apparatet kan brukes i industri på jordoverflaten og ikke i gruver	Это оборудование может использоваться в наземных промышленных объектах, но не в шахтах	Aparatura poate fi folosită în industria de suprafață și nu în mină
	Urządzenie może być stosowane w przemyśle powierzchniowym, nie może być stosowane w kopalni	Utrustningen kan användas i industrier för ytbehandling men inte i gruvor	Laite soveltuu käytettäväksi maanpäällisessä teollisuudessa, ei kaivoksissa
	Seda seadet võib kasutada pinnatöötlusvaldkonnas, mitte kaevandustes	Iekārtu var izmanto virszemes rūpniecībā, bet ne šahtās	Aparat se sme uporabljati pri industrijskih dejavnostih na površju, ne pa v rudnikih.
	Ši įranga turi būti naudojama antžeminėje pramonėje, ne kasyklose	Zariadenie možno použiť v povrchovom priemysle ale nie v baniach	It-tagħmir jista' jintuża fl-industrija tal-wiċċ u mhux fil-minjiera
3 G	**Categoria e tipo di sostanza ammessa, indica che può essere usata in zona 2**		Kategorie und typ der zugelassenen stoffen. Darf in zone 2 benutzt werden
	The permissible substance category and type indicate that it can be used in zone 2	La catégorie et le type de substance autorisée indiquent que l'appareil peut être utilisé en zone 2	Categoría y tipo de sustancia admitida, indica que se puede utilizar en zona 2
	Categoria e tipo de substância admitida, indica que pode ser usada na zona 2	Kategorie a typ povolené látky označuje, že může být použita v oblasti 2	Kategori og type af tilladt stof, angiver at brug i zona 2 er tilladt
	Επιτρεπόμενη κατηγορία και είδος ουσίας. Υποδηλώνει ότι μπορεί να χρησιμοποιηθεί σε ζώνη2.	Az engedélyezett anyag ammessa, kategóriája és típusa szerint használható 2-es zónában	Categorie en type van toegestane middelen, geeft aan dat het kan worden gebruikt in zone 2
	Kategori og type tillatt stoff, indikerer at det kan brukes i sone 2	Категория и тип допустимого вещества обозначает пригодность к использованию в зоне 2	Categoria și tipul de substanță admisă, indică că poate fi folosită în zona 2
	Kategoria i typ dozwolonej substancji wskazuje, że urządzenie można stosować w strefie 2	Kategori och typ för godkänt ämne, indikerar att den kan användas i zon 2	Sallitun aineen luokka ja tyyppi osoittavat, että sitä voidaan käyttää alueella 2
	Lubatud ainete kategooria ja tüüp näitavad, et seda võib kasutada tsoonis 2	Atļautās vielas kategorija un veids norāda, ka to var izmantot 2. zonā	Kategorija in tip dovoljene snovi označujeta, da je mogoča uporaba v coni 2
	Leistinos medžiagos kategorija ir tipas reiškia, kad įrangą galima naudoti 2 zonoje	Kategória a typ povolenej látky označuje, že sa môže používať v zóne 2	Kategorija u tip ta 'sustanza permissibbli, tindika li tista' tintuża fi żona **2**
Ex h	**Sono state applicata le norme EN 80079-36 e EN 80079-37. Il prodotto è progettato secondo il criterio di protezione c ai sensi della EN 80079-37.**		
	Angewendte normen: en 80079-36 und en 80079-37. Das geraet wurde nach dem schutzkriterium c der norme en 80079-37 entworfen	Standards EN 80079-36 and EN 80079-37 apply. The product was designed in accordance with EN 80079-37 protection criterion c.	
	Les normes EN 80079-36 et EN 80079-37ont été appliquées. Le produit a été conçu selon le critère de protection c indiqué dans la Norme EN 80079-37.	Se han aplicado las Normas EN 80079-36 y EN 80079-37. El producto está diseñado de acuerdo con el criterio de protección y de conformidad con la Norma EN 80079-37.	
	Foram aplicadas as normas EN 80079-36 e EN 80079-37. O produto foi projetado de acordo com o critério de proteção nos termos da EN 80079-37.	Byly použity normy EN 80079-36 a EN 80079-37. Výrobek je navržen podle kritéria ochrany c podle normy EN 80079-37.	
	Standarderne EN 80079-36 og EN 80079-37 er blevet anvendt. Produktet er fremstillet i overensstemmelse med beskyttelseskriterium c i henhold til EN 80079-37.	Έχουν εφαρμοστεί τα πρότυπα EN 80079-36 και EN 80079-37. Το προϊόν είναι σχεδιασμένο σύμφωνα με το κριτήριο ασφαλείας C, σε συμμόρφωση με το πρότυπο EN 80079-37.	
	Az alkalmazott szabványok: EN 80079-36 és EN 80079-37. A terméket a védelmi kritérium szerint és az EN 80079-37 szabványnak megfelelően tervezték.	De normen EN 80079-36 en EN 80079-37 zijn toegepast. Het product is ontworpen volgens het beschermingscriterium c conform EN 80079-37.	
	Normene EN 80079-36 og EN 80079-37 har blitt applikert. Produktet har blitt utarbeidet i tråd med vernekravet i tråd med EN 80079-37.	Были применены стандарты EN 80079-36 и EN 80079-37. Изделие было спроектировано в соответствии с критерием защиты C, согласно стандарту EN 80079-37.	
	Au fost aplicate normele EN 80079-36 și EN 80079-37 Produsul este proiectat în funcție de criteriul de protecție c în baza EN 80079-37	Zastosowano normy EN 80079-36 i EN 80079-37. Produkt został zaprojektowany zgodnie z kryterium ochronnym c normy EN 80079-37.	
	Följande standarder EN 80079-36 och EN 80079-37 har tillämpats. Produkten är konstruerad enligt skyddsklass c i enlighet med EN 80079-37.	On sovellettu standardeja EN 80079-36 ja EN 80079-37. Tuote on valmistettu ja suunniteltu c-suojausluokan kriteerien mukaisesti kuten määritellään standardissa EN 80079-37.	
	Kohalduvad standardid EN 80079-36 ja EN 80079-37. Toode on loodud standardi EN 80079-37 kaitseklassi C kohaselt.	Ir pielietoti standarti EN 80079-36 un EN 80079-37. Ražojums ir izstrādāts atbilstoši aizsardzības kritērijam c saskaņā ar EN 80079-37.	
	Uporabljena sta bila standarda EN 80079-36 in EN 80079-37. Proizvod je bil zasnovan po kriteriju zaščite c v skladu s standardom EN 80079-37.	Taikomi EN 80079-36 ir EN 80079-37 standartai. Gaminys pagamintas pagal EN 80079-37 c apsaugos kriterijų.	
	Boli použité normy EN 80079-36 a EN 80079-37. Výrobok je navrhnutý podľa kritéria ochrany c podľa normy EN 80079-37.	L-istandards EN 80079-36 u EN 80079-37 ġew applikati. Il-prodott huwa mfassal skont il-kriterju ta' protezzjoni c skond EN 80079-37.	
IIB T4	**Gruppo di gas e classe di temperatura delle sostanze per cui è ammesso l'utilizzo**		Gasgruppe und temperaturklasse der zugelassenen stoffen
	Gas group and temperature class of the substances permissible for use	Groupe de gaz et catégories de température des substances pour lesquelles l'utilisation est admise	Grupo de gases y clase de temperatura de las sustancias para las que está admitido su uso.
	Grupo de gás e classe de temperatura das substâncias para as quais é admitida a utilização	Skupina plynů a teplotní třída látek, pro které je povoleno použití	Gas- og temperaturklassegruppe til hvilken stoffernes brug er tilladt
	Ομάδα αερίου και κατηγορία θερμοκρασίας ουσιών για τις οποίες επιτρέπεται η χρήση.	Gázcsoport és az engedélyezett felhasználással érintett anyagok hőmérsékleti osztálya	Gasgroep en temperatuurklasse van middelen waarvan het gebruik is toegestaan
	Gassgruppe og temperaturklasser ved stoffene som det er tillatt bruk av	Группа газов и класс температуры веществ, для которых разрешено использование	Grupul de gaz și clasa de temperatură a substanțelor pentru care este admisă utilizarea.
	Grupa gazów i klasa temperaturowa substancji, dla których dozwolone jest stosowanie	Gasgrupp och temperaturklass för ämnen för vilken användningen godkänts	Käytettäväksi sallittujen aineiden kaasuluokka ja lämpötilaluokka
	Kasutamiseks sobivate ainete gaasirühm ja temperatuuriklass	Gāzes grupa un to vielu temperatūras klase, kuru lietošana ir pieļaujama	Skupina plinov in temperaturni razred snovi, za katera je dovoljena uporaba
	Leistinų naudoti medžiagų dujų grupė ir temperatūros klasė	Skupina plynov a teplotná trieda látok, pre ktoré je povolené použitie	Grupp tal-gass u l-klassi ta' temperatura ta' sustanzi li għalihom huwa permess l-użu
Gc	**Livello di protezione dell'apparecchio compatibile con utilizzo in zona 2**	Schutzniveau des geraetes kompatibel mit benutzung in zone 2	The equipment protection level is compatible with use in zone 2
	Niveau de protection de l'appareil compatible avec une utilisation en zone 2	Nivel de protección del aparato compatible con el uso en zona 2.	Nível de proteção do aparelho compatível com uso na zona 2
	Úroveň ochrany zařízení kompatibilní s používáním v oblasti 2	Apparatbeskyttelsesgrad kompatibel med anvendelse i zone 2	Επίπεδο προστασίας της συσκευής συμβατό με χρήση στη ζώνη 2.
	A készülék 2-es zónában történő használatának megfelelő védelmi szint	Beschermingsniveau van het apparaat compatibel met gebruik in zone 2	Apparatets grad av beskyttelse er kompatibel med bruk i sone 2
	Уровень защиты изделия соответствует применению в зоне 2	Nivelul de protecție al aparatului compatibil cu utilizarea în zona 2	Poziom ochrony urządzenia kompatybilny z użytkowaniem w strefie 2
	Skyddsnivå för apparaten som är kompatibel med användning i zon 2	Laitteen suojausluokka on yhteensopiva alueella 2 käytön kanssa	Seadme kaitsetase sobib kasutamiseks tsoonis 2
	Ierīces aizsardzības līmenis, kas ir saderīgs ar izmantošanu 2. zonā	Nivo zaščite aparata je v skladu z uporabo v coni 2.	Įrangos apsaugos lygis leidžia jį naudoti 2 zonoje
	Úroveň ochrany zariadenia kompatibilná s používaním v zóne 2	Livell ta' protezzjoni tal-apparat kompatibbli mal-użu fiż-żona 2	
X	**Particolari condizioni di utilizzo inserite nel libretto**	Besondere nutzungsbedingungen in der bedienungsanleitung enthalten	Special use conditions included in the manual
	Conditions particulières d'utilisation indiquées dans le manuel	Condiciones especiales de uso incluidas en el manual de uso	Condições de uso especiais inseridas no manual
	Speciální podmínky používání jsou uvedeny v příručce	Særlige brugsforhold indsat i i vejledningen	Ειδικοί όροι χρήσης που περιλαμβάνονται στο φυλλάδιο.
	A különös felhasználási feltételeket az útmutató tartalmazza	Speciale gebruiksvoorwaarden zijn opgenomen in de handleiding	Spesielle bruksforhold finnes i håndboken
	Специальные условия использования приводятся в руководстве	Condiții particulare de utilizare introduse în livret	Specjalne warunki użytkowania zawarte w instrukcji
	Särskilda användningsförhållanden som anges i handboken	Erityiset käyttöolosuhteet määritellään käyttöoppaassa	Juhendis on toodud erikasutuse tingimused
	Īpaši lietošanas nosacījumi, kas ir iekļauti rokasgrāmatā	Posebni pogoji uporabe navedeni v priročniku.	Specialiosios naudojimo sąlygos pateiktos vadove
	Špeciálne podmienky používania sú uvedené v príručke	Kundizzjonijiet speċjali ta' użu inkluži fil-ktejjeb	